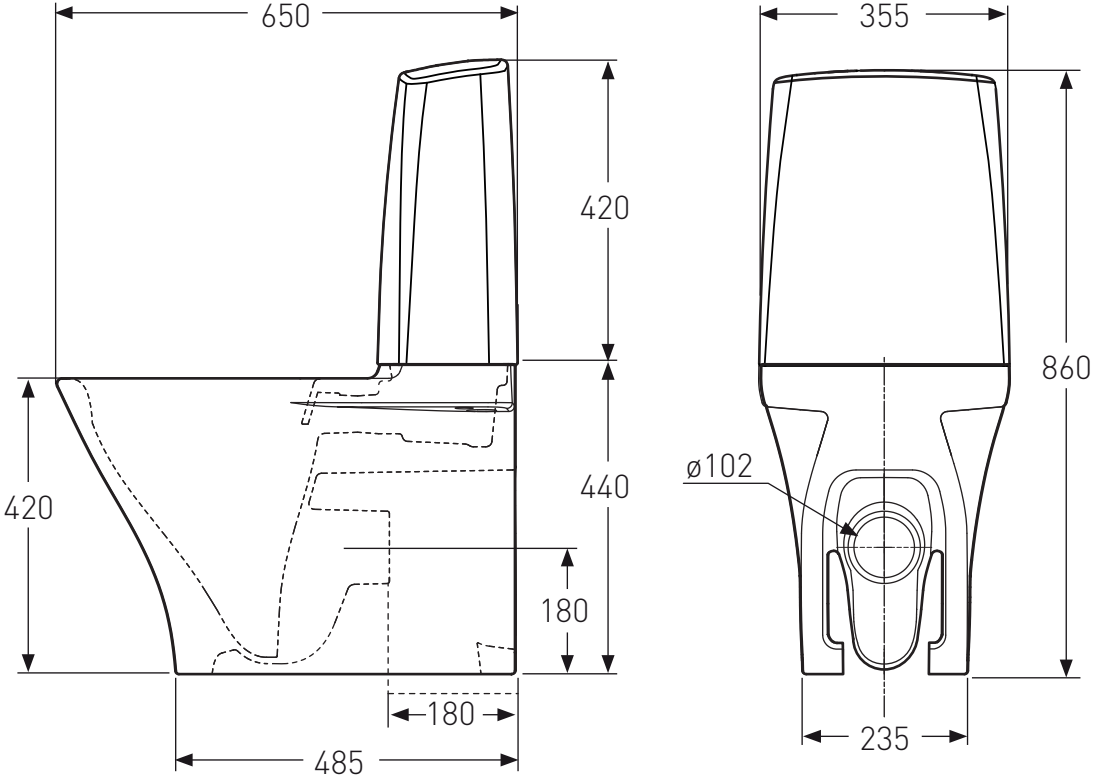
650
420
420
440
180
180
485
355
860
ø102
235